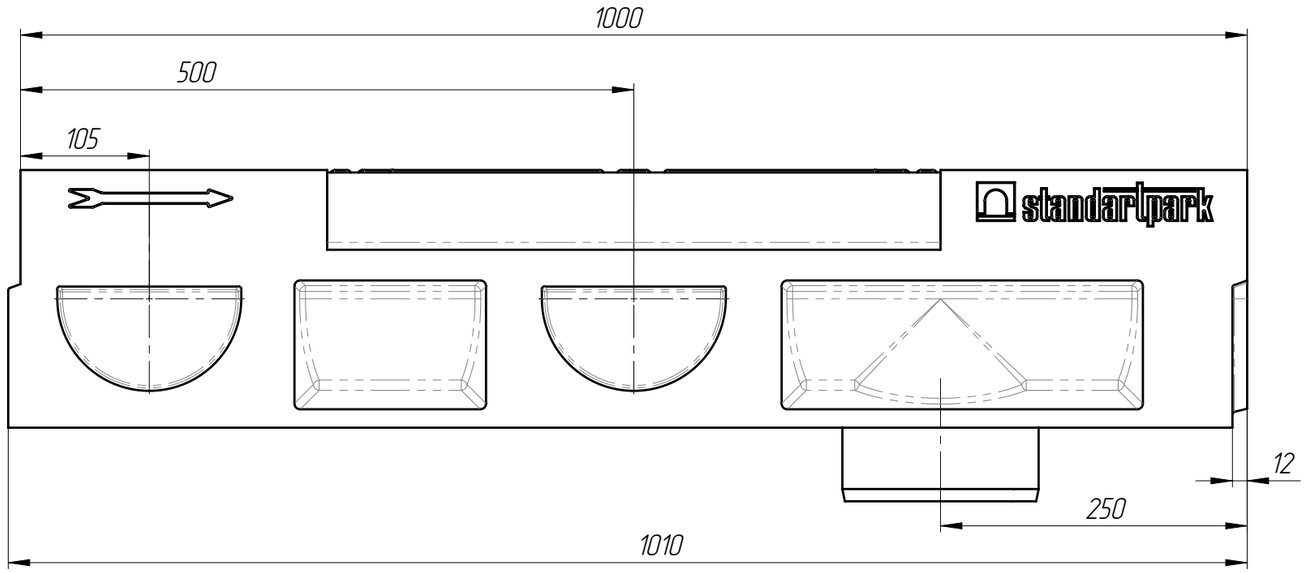

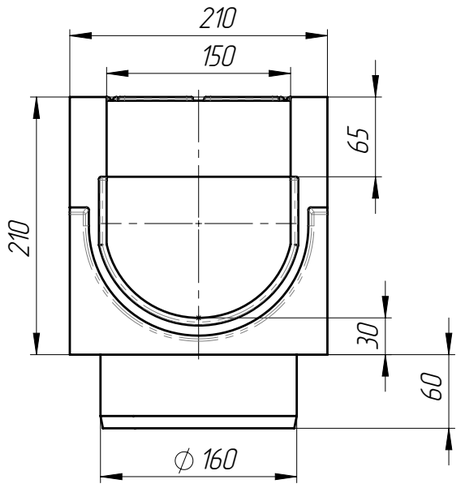

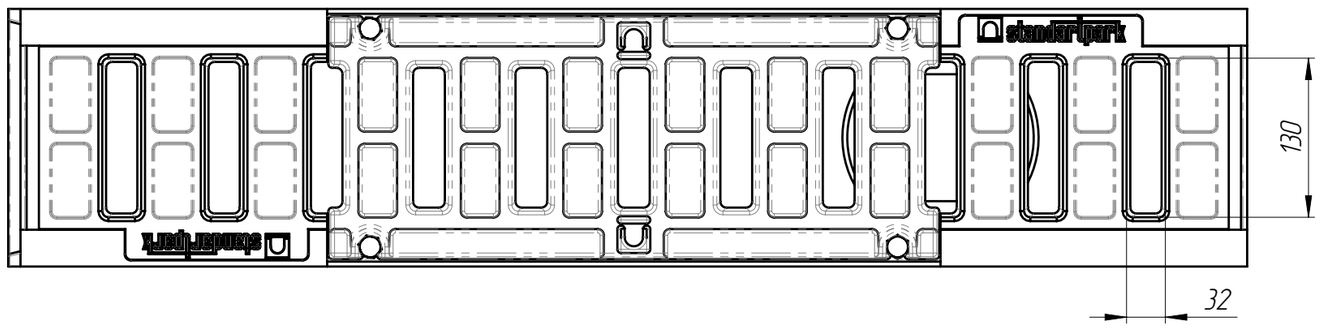

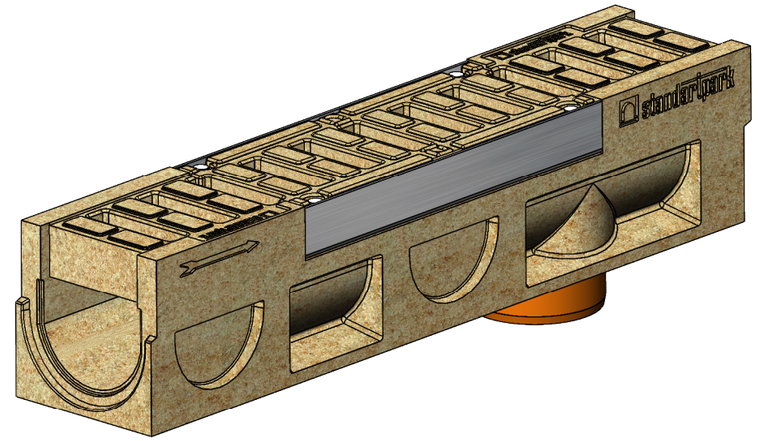

1. Допустимое отклонение фактической массы от номинальной может составлять до 8%

Изм	Лист	N документа	Подп.	Дата
Разраб.				
Пров.				
Т. контр				
Н. контр				
Утв.				

Арт. 0729437091/10

БМВ-15.21.21-ПР-ПВ-Щ3

Блок монолитный водоотводный

Лит.	Масса	Масштаб
	49,2	1:5

Лист 1 | Листов 1

Полимербетон

standartpark

Копировал

Формат А3

Перв. примен.

Справ. №

Подп. и дата

Инв. № дубл.

Взам. инв.

Подп. и дата

Инв. № подл.