ПУ-50.64.95-Б-СЗ

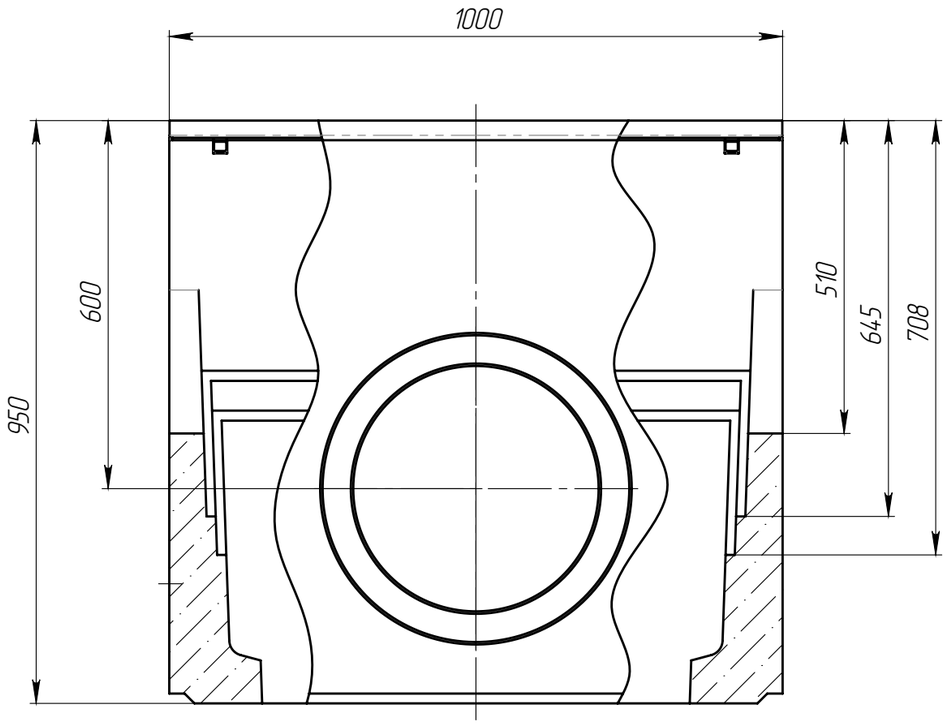

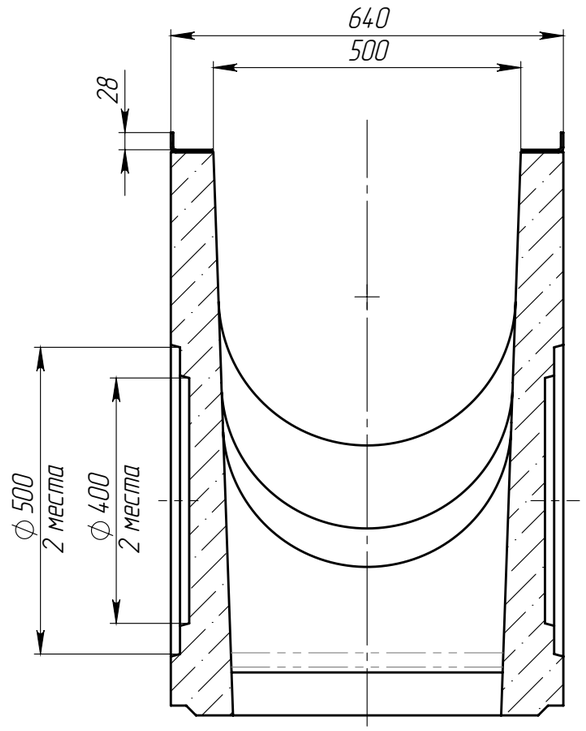

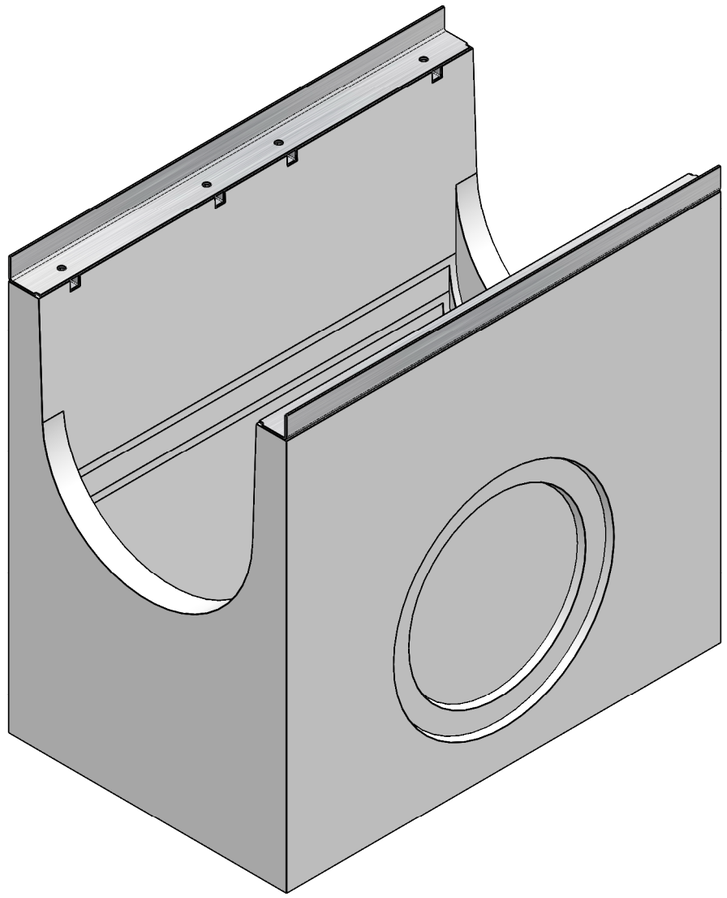

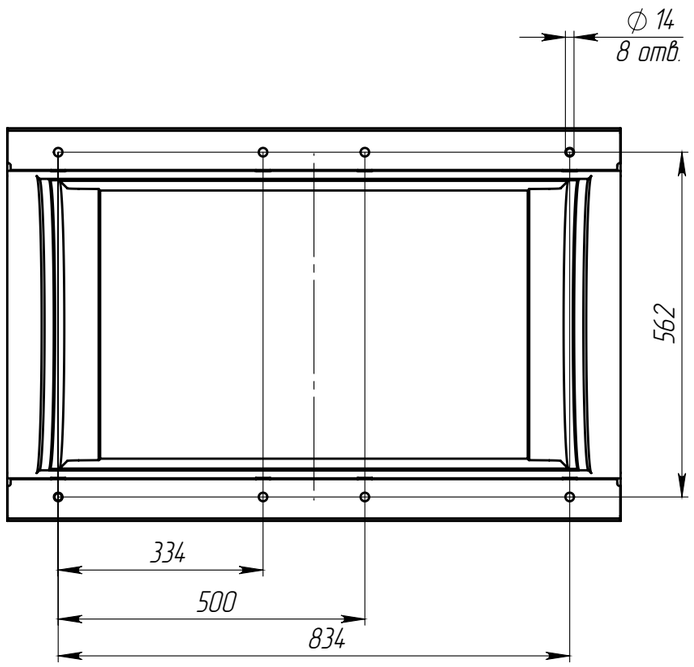

1. Объем бетона составляет 0,1853 м.куб.
2. Отклонение фактической массы от номинальной может составлять до 10%

					ПУС-50.64.95-Б-В		Арт.	4980/1
Изм	Лист	N документа	Подп.	Дата	Пескоуловитель	Лит.	Масса	Масштаб
Разраб.							442.46	1:10
Пров.						Лист	Листов 1	
Т. контр								
Н. контр								
Утв.								

standartpark

Перв. примен. | Справ. № | Подп. и дата | Инв. № дубл. | Взам.инв. | Подп. и дата | Инв. № подл.

Копировал | Формат А3