БМВ-30.39.51-РПУ-П-ВЧШ5

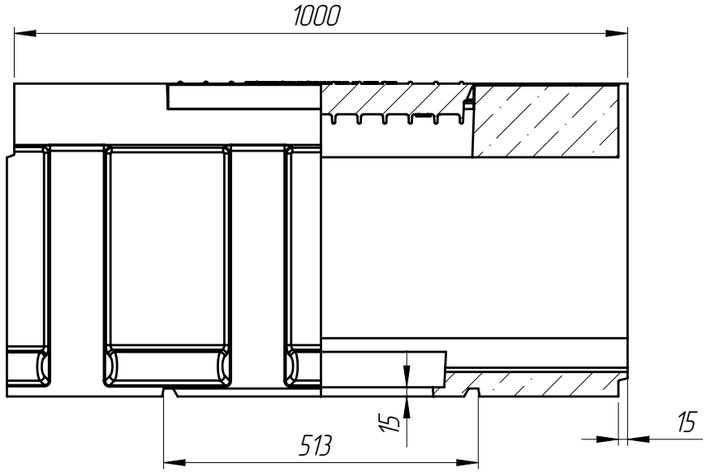

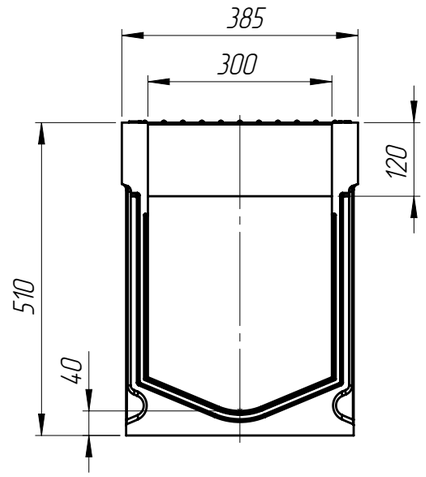

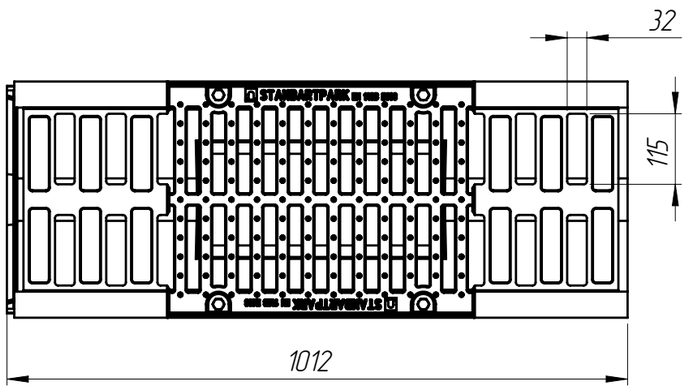

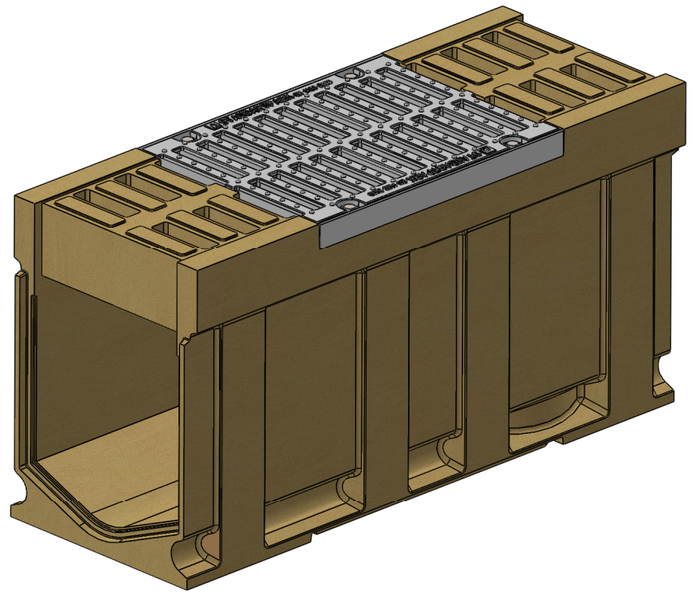

Допустимое отклонение фактической массы от номинальной может составлять до 8%

Артикул	Обозначение	Наименование	К-во
779558	БМВ-30.39.51-РПУ-П-5	Блок монолитный водоотводный ревизионный для пескоуловителя	1
27305	РВ-30.37.50-ВЧ-Щ5-ЛВ	Решетка водоприемная	1
		Болт М12х40 ГОСТ 7805-70	4
		Гайка М12 DIN 557	4

Изм	Лист	N документа	Подп.	Дата
Разраб.		Козак М.		11.01.16
Пров.		Харамбура О.		
Т. контр		Стецина О.		
Н. контр		Харамбура О.		
Утв.		Малиновский И.		

БМВ-30.39.51-РПУ-П-ВЧЩ5

Арт. 0779558

Блок монолитный водоотводный ревизионный для пескоуловителя с решеткой

Лит.	Масса	Масштаб
	129.13	1:10

Лист 1 Листов 1

standartpark

Перв. примен.

Справ. №

Подп. и дата

Инв. № дубл.

Взам.инв.

Подп. и дата

Инв. № подл.

Копировал

Формат А3