Артикул	Наименование	Высота Hmin, mm	Высота Hmax, мм
12.20.XX.16	Трап Steelmax ТВ-20.XX-0С-В16	60	160

СЕЧЕНИЕ А-А

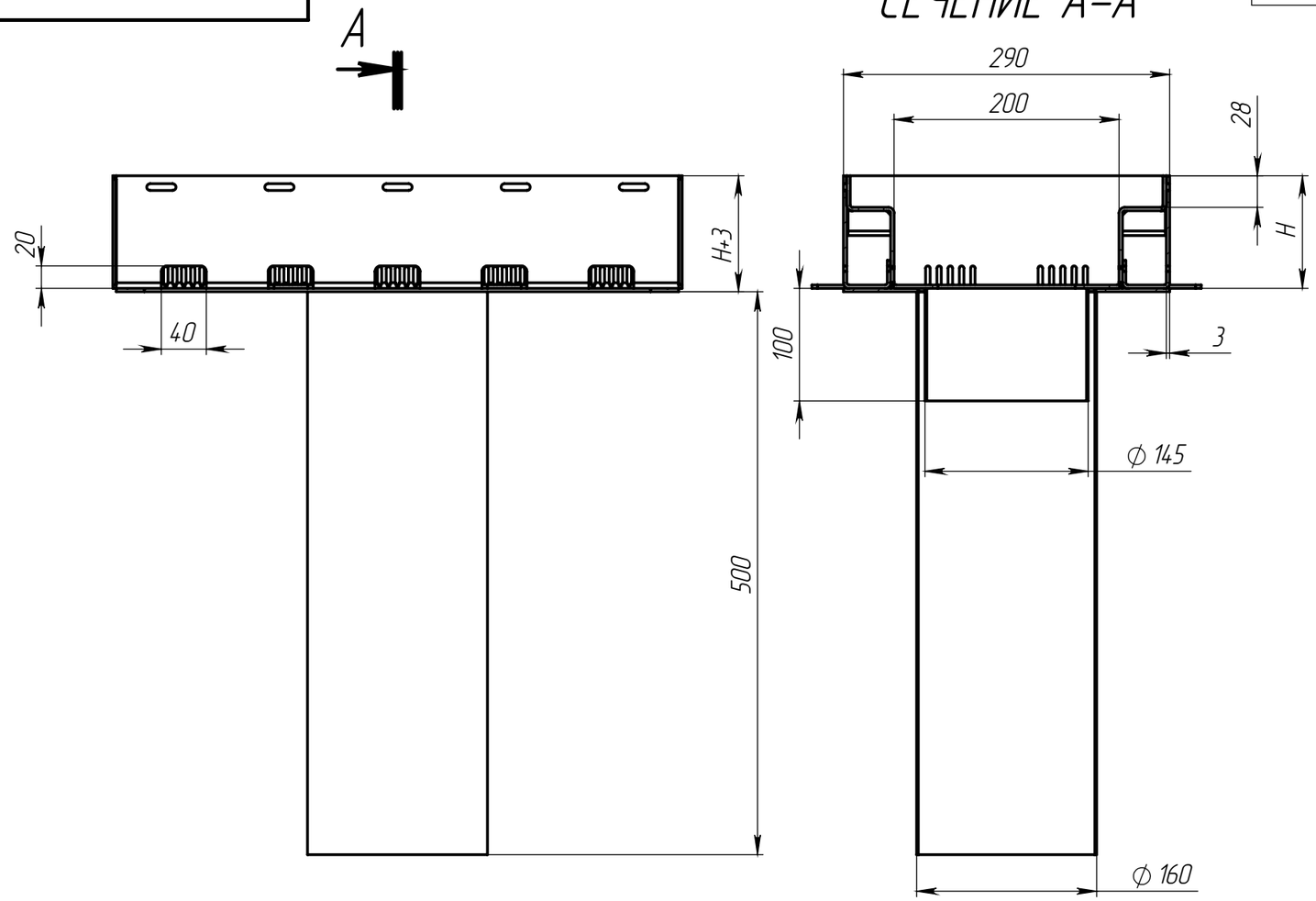

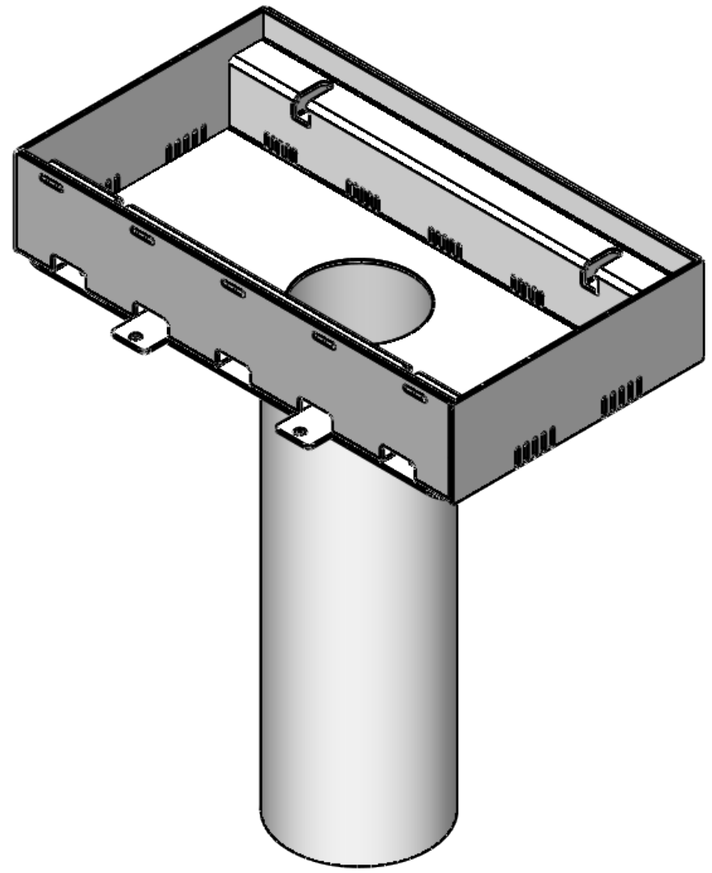

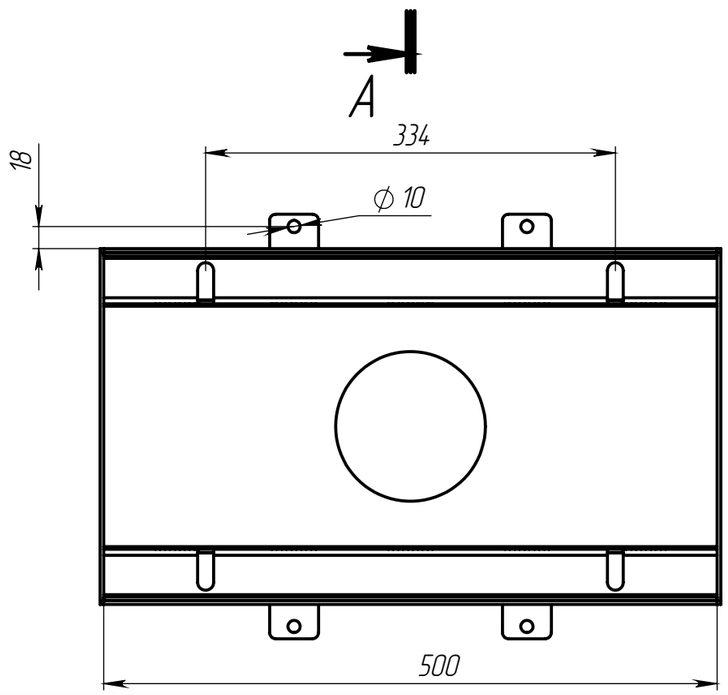

1. * – Размер для справок
2. Неуказанные предельные отклонения размеров H16, h16, $\pm \frac{IT16}{2}$
3. После изготовления изделие подвергнуть горячему цинкованию по ГОСТ 9.307-21. Наплывы сварки и цинка в местах стыковки лотков недопустимы
4. Производитель оставляет за собой право без уведомления потребителя вносить изменения в конструкцию изделий для улучшения их технологических и эксплуатационных параметров

Согласовано (Заказчик):_____ _____

Изм	Лист	N документа	Подп.	Дата
Разраб.		Гуров Н.Ю.		19.08.2026
Пров.				
Т. контр				
Н. контр				
Утв.				

Арт.

Трап Steelmax
DN200 ⌀ 160

Лит.	Масса	Масштаб
		1:5

Лист 1 | Листов 1

Сталь 3

standartpark

Копировал

Формат А3

Перв. примен.

Справ. №

Подп. и дата

Инв. № дубл.

Взам.инв.

Подп. и дата

Инв. № подл.

Артикул	Наименование	Высота Hmin, mm	Высота Hmax, мм
12.20.XX.20	Трап Steelmax ТВ-20.XX-0С-В20	60	160

СЕЧЕНИЕ А-А

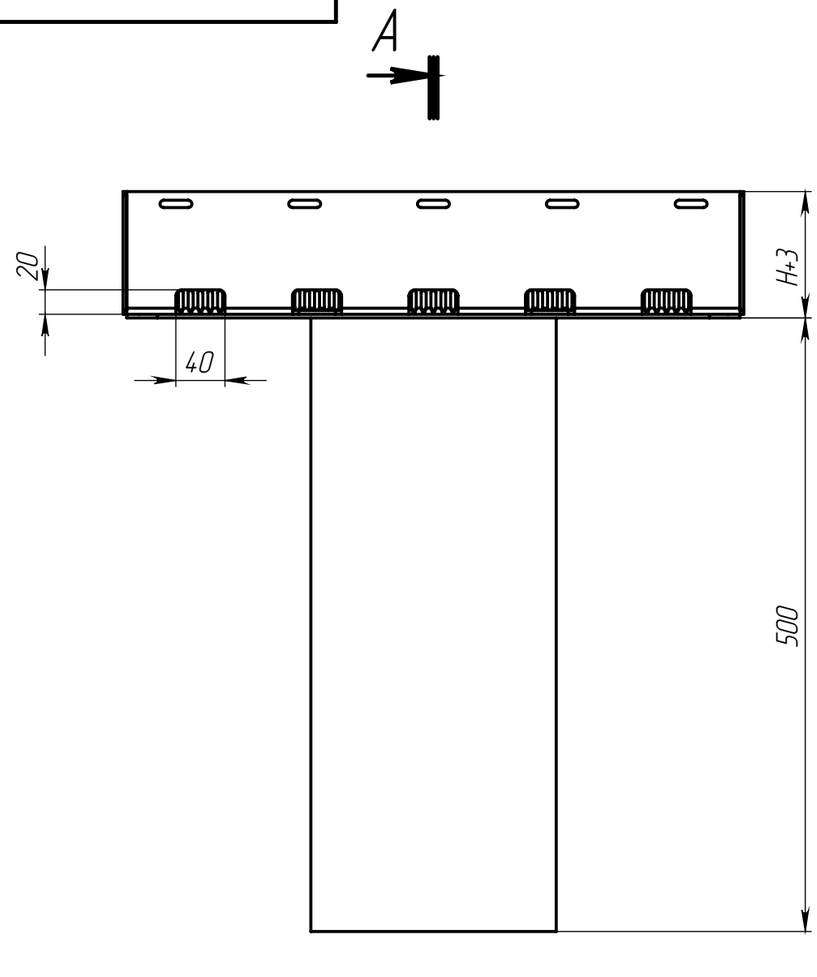

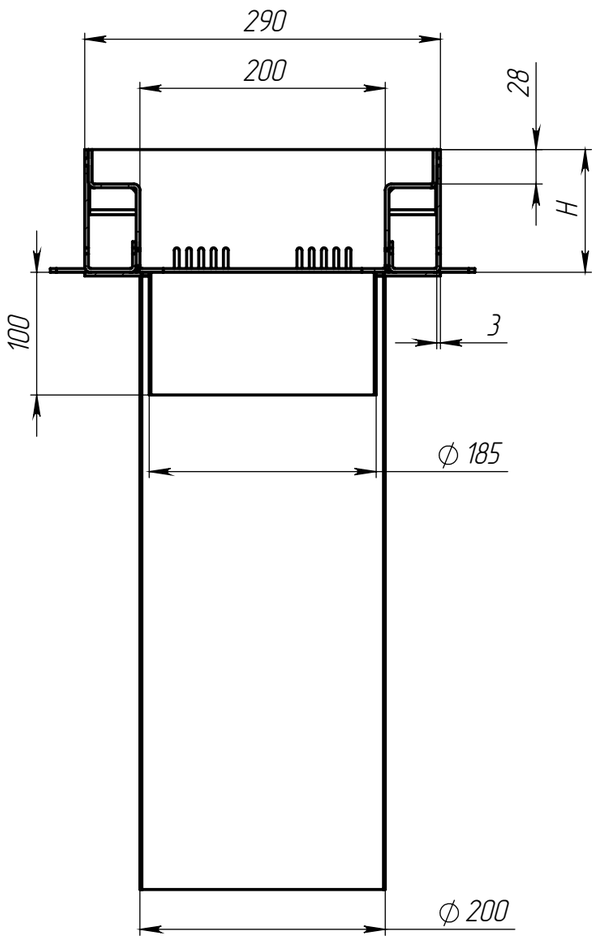

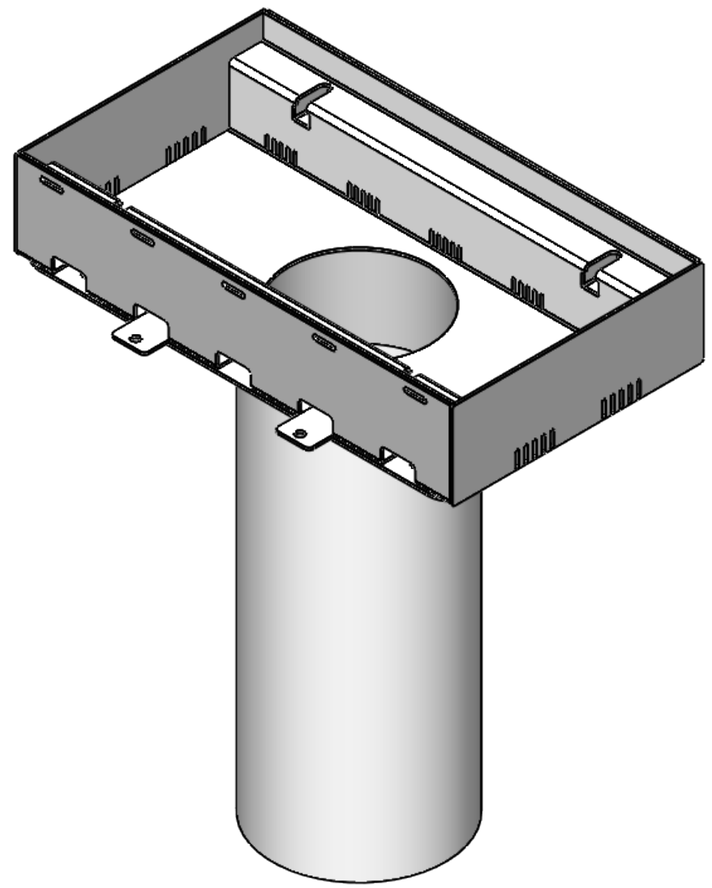

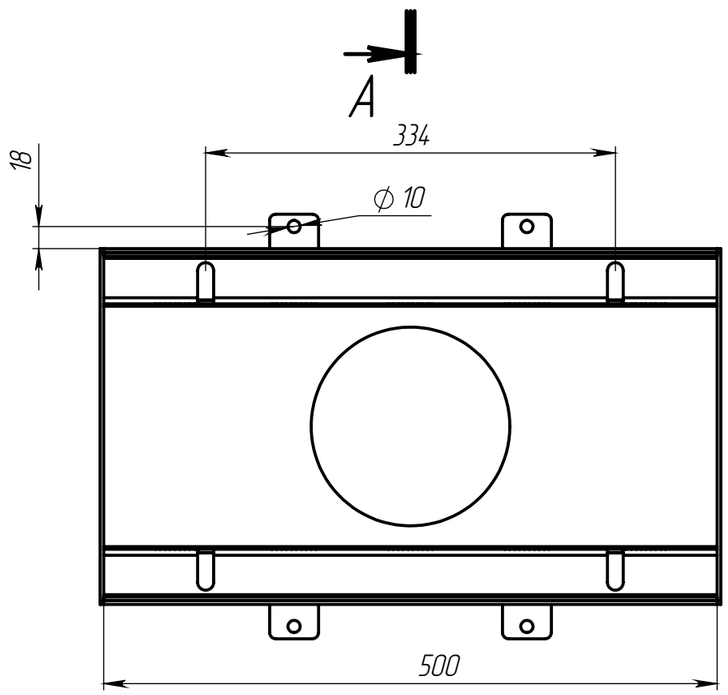

1. * – Размер для справок
2. Неуказанные предельные отклонения размеров H16, h16, $\pm \frac{IT16}{2}$
3. После изготовления изделие подвергнуть горячему цинкованию по ГОСТ 9.307-21. Наплывы сварки и цинка в местах стыковки лотков недопустимы
4. Производитель оставляет за собой право без уведомления потребителя вносить изменения в конструкцию изделий для улучшения их технологических и эксплуатационных параметров

Согласовано (Заказчик):_____ _____

Изм	Лист	N документа	Подп.	Дата
Разраб.		Гуров Н.Ю.		19.08.2026
Пров.				
Т. контр				
Н. контр				
Утв.				

Арт.

Трап Steelmax
DN200 ⌀ 200

Лит.	Масса	Масштаб
		1:5

Лист 1 | Листов 1

Сталь 3

standartpark

Копировал

Формат А3

Перв. примен.

Справ. №

Подп. и дата

Инв. № дубл.

Взам инв.

Подп. и дата

Инв. № подл.