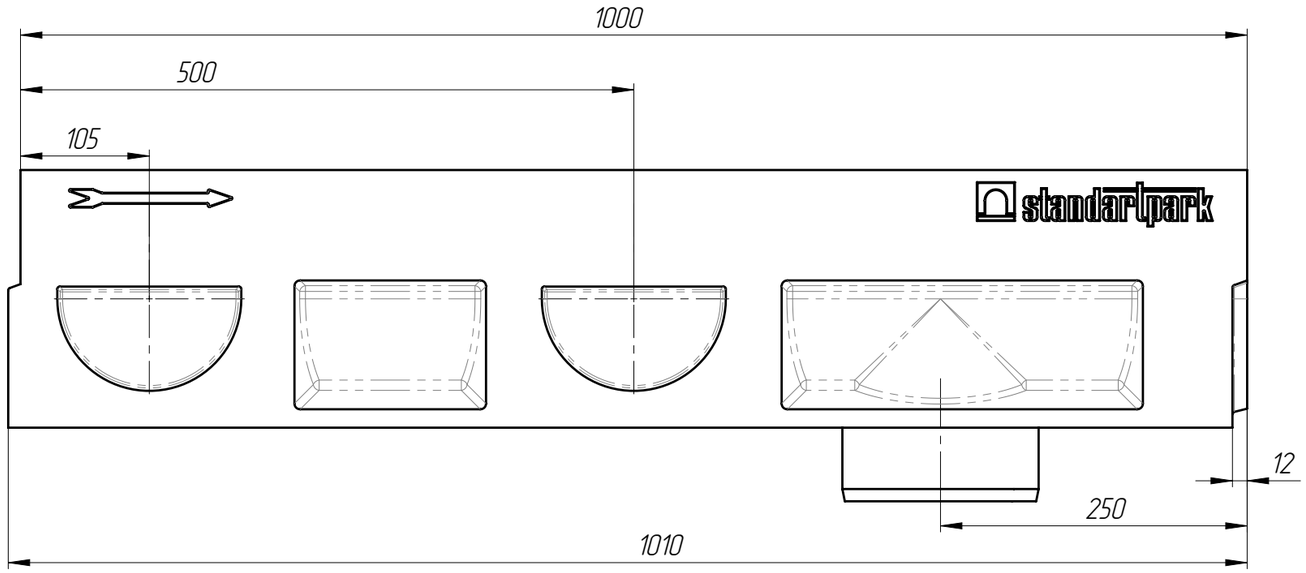

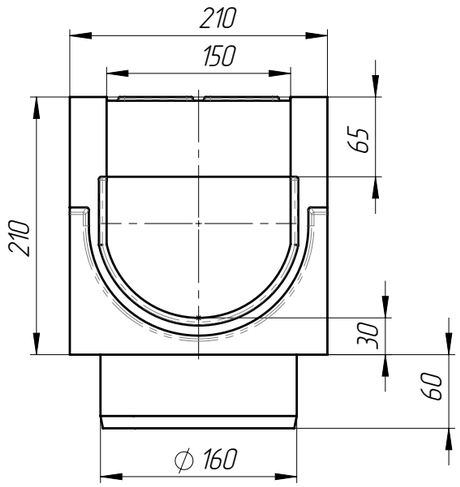

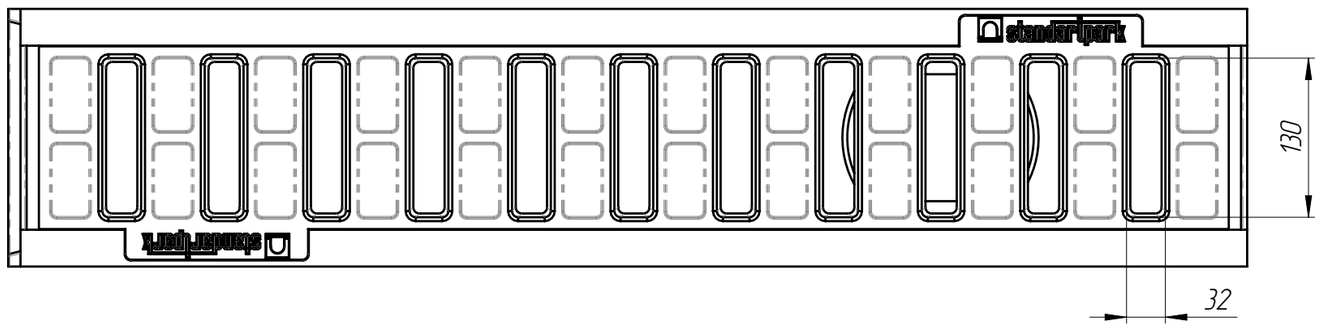

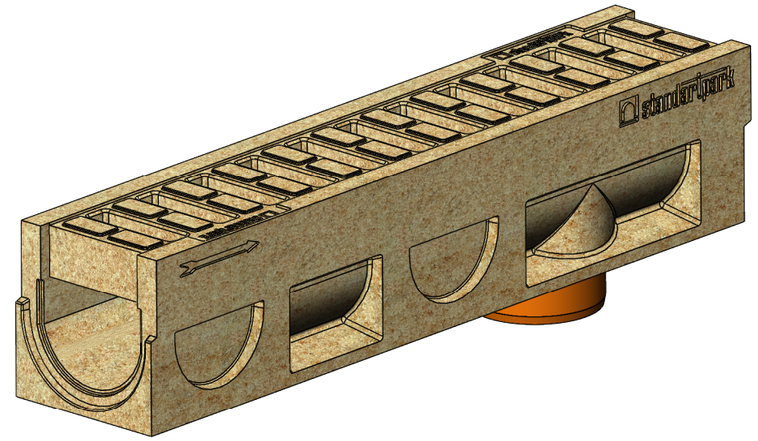

1. Объем полимербетона составляет 0,02262 м. куб.
2. Допустимое отклонение фактической массы от номинальной может составлять до 8%

Изм	Лист	N документа	Подп.	Дата
Разраб.				
Пров.				
Т. контр				
Н. контр				
Утв.				

БМВ-15.21.21-ПВ-3

Арт. 7294309/10

Блок монолитный водоотводный

Лит.	Масса	Масштаб
	47,5	1:5

Лист 1 | Листов 1

Полимербетон

standartpark

Копировал

Формат А3

Перв. примен.

Справ. №

Подп. и дата

Инв. № дубл.

Взам.инв.

Подп. и дата

Инв. № подл.