Изметрия. Изделие собрано и готово к установке. (см. пункт 4 ТТ)

12.5

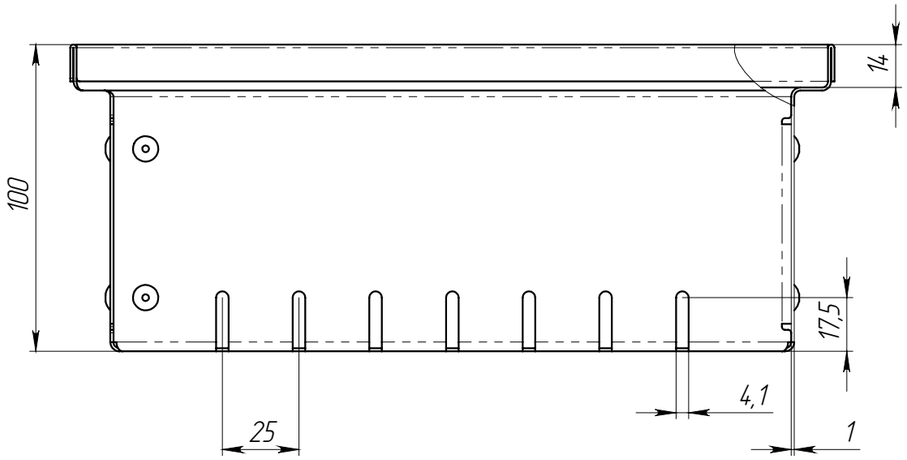

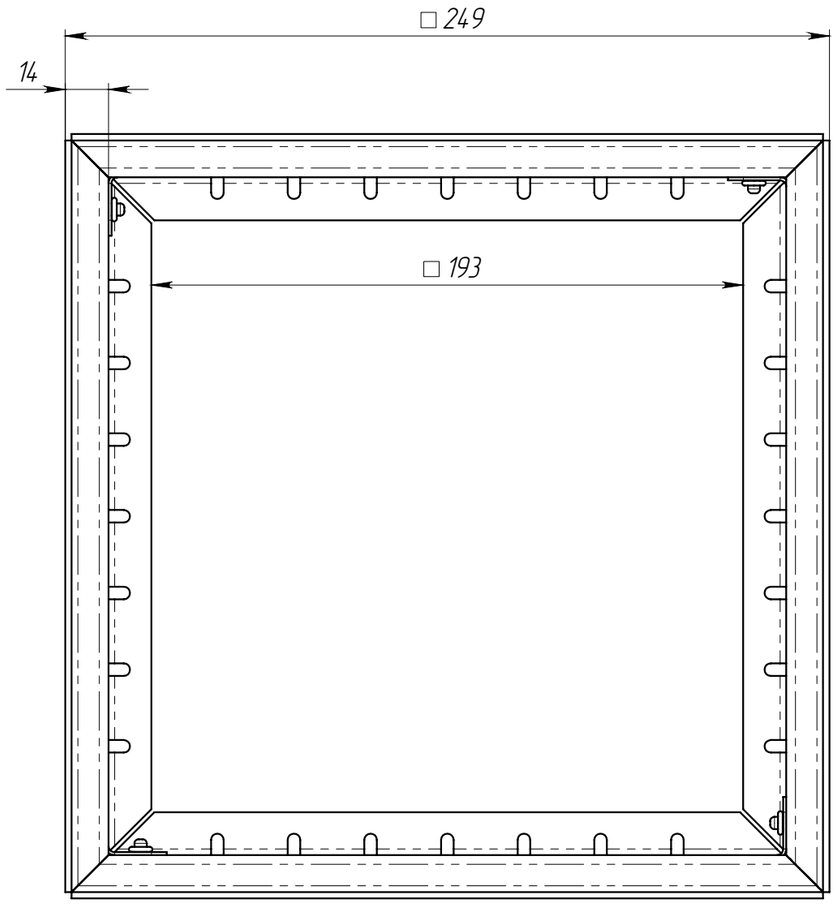

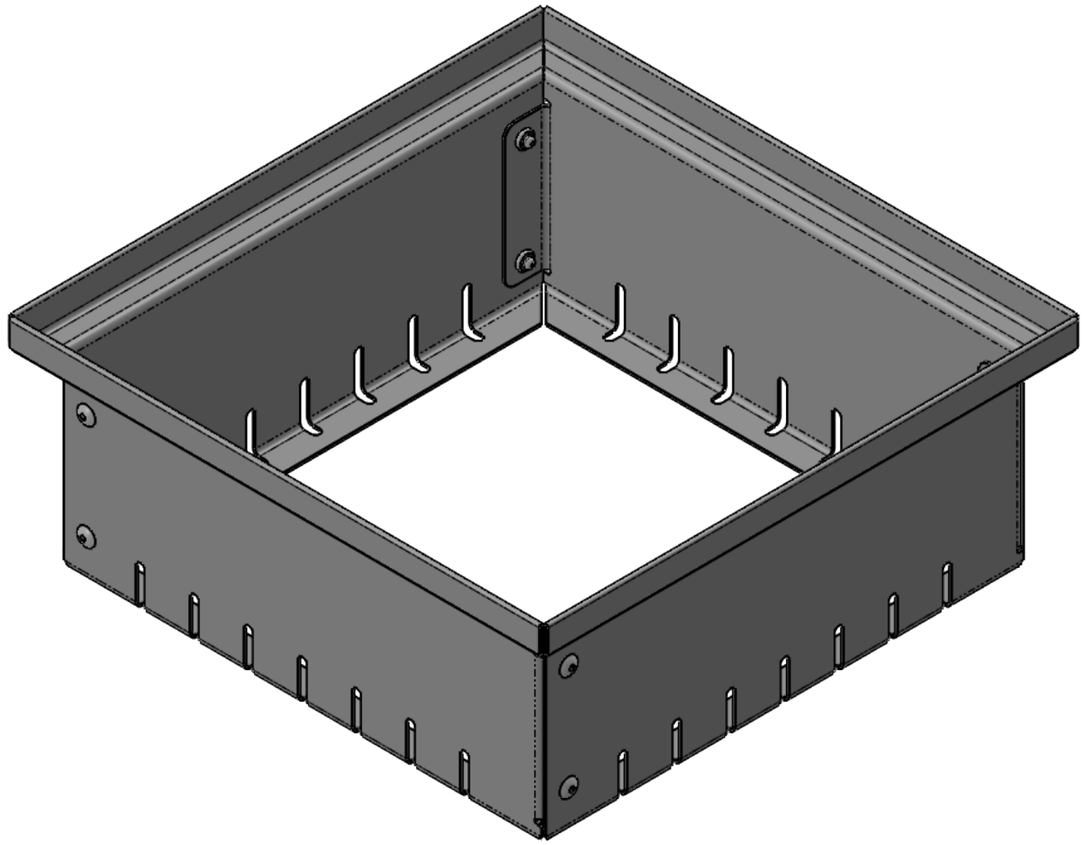

1. * – Размеры для справок;
2. Неуказанные предельные отклонения размеров H14, h14, $\pm\frac{IT14}{2}$;
3. Общие допуски формы и расположения – ГОСТ 30893.2-L;
4. Изделие поставляется в разобранном виде.
5. Производитель оставляет за собой право без уведомления потребителя вносить изменения в конструкцию изделий для лучшения их технологических и эксплуатационных параметров.

Согласовано (Заказчик):_____

					Дождеприемник ДПК-250.250.100-СТ-НС, арт. KB52111.10	Арт.	
Изм	Лист	N документа	Подп.	Дата	Дождеприемник для плоских кровель	Лит.	Масса	Масштаб
Разраб.		Гуров		07.12.2022			0.99	1:2
Пров.						Лист	Листов	
Т. контр								
					AISI 304	standartpark®	
Н. контр							
Утв.		Норошьян					

Перв. примен.

Справ. №

Подп. и дата

Инв. № дубл.

Взам.инв.

Подп. и дата

Инв. № подл.

Копировал

Формат А3